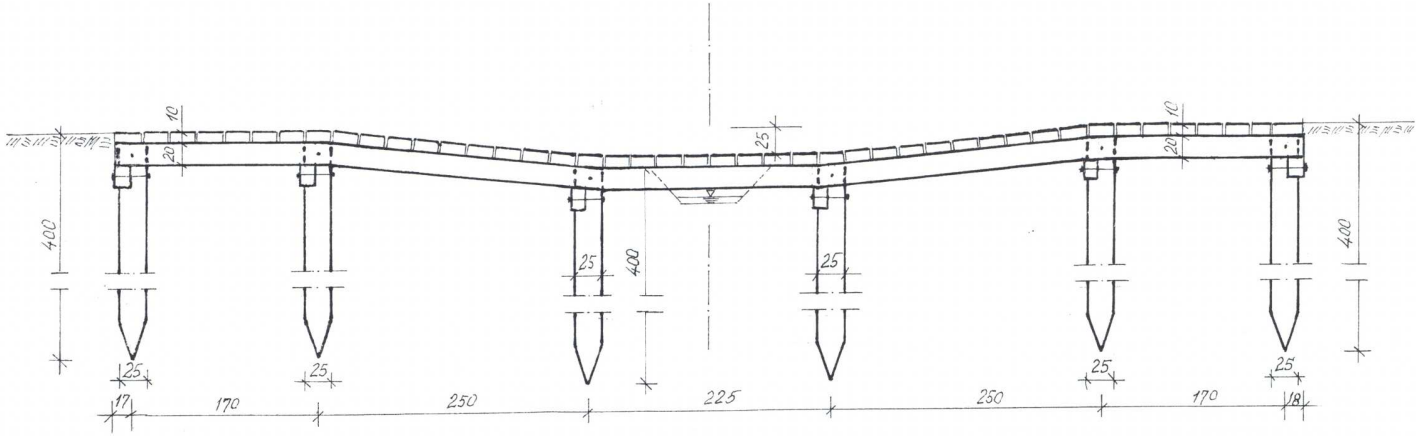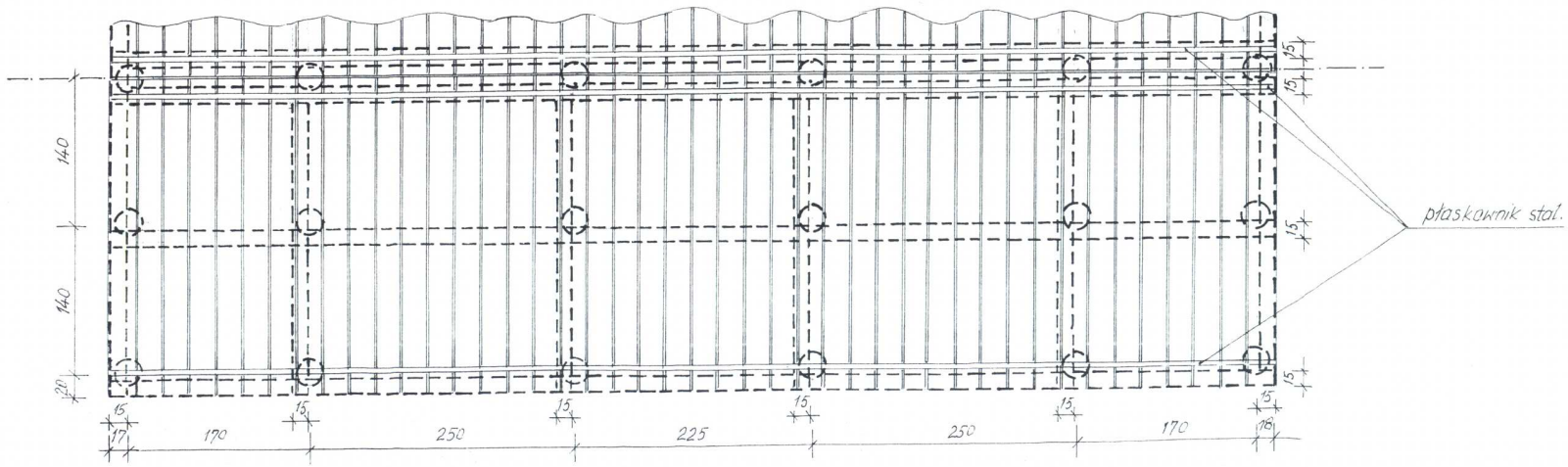BRÓD Z BALI DREWNIANYCH
Skala 1:50